Typec-C 供电

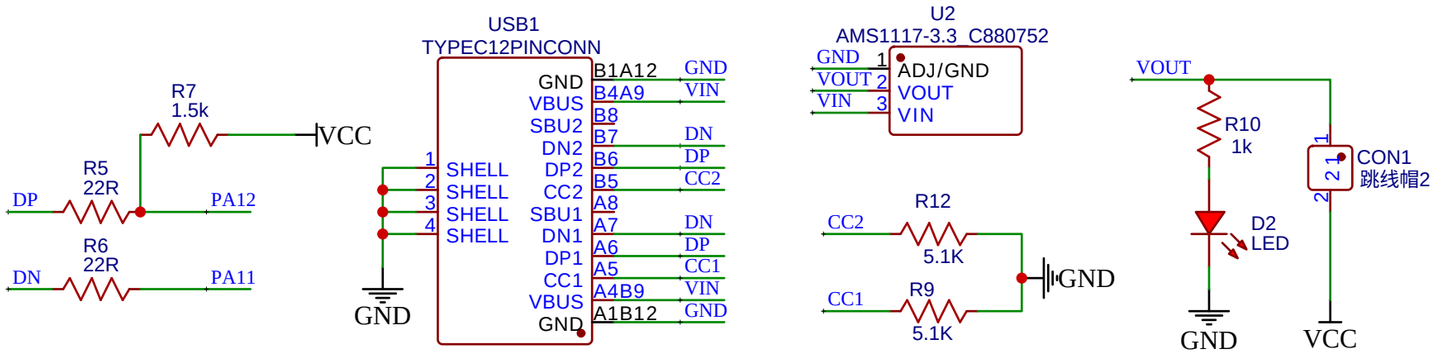

晶振

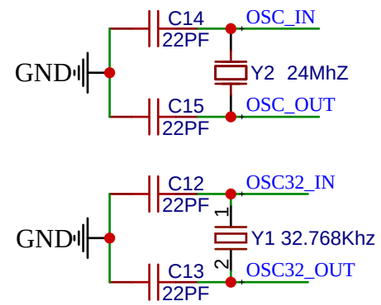

主控

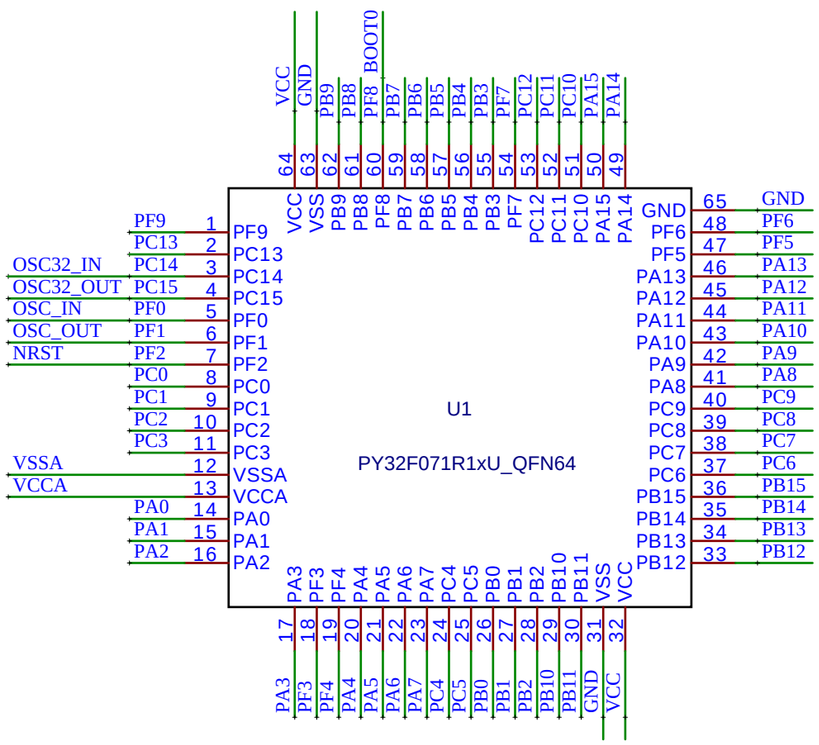

排针

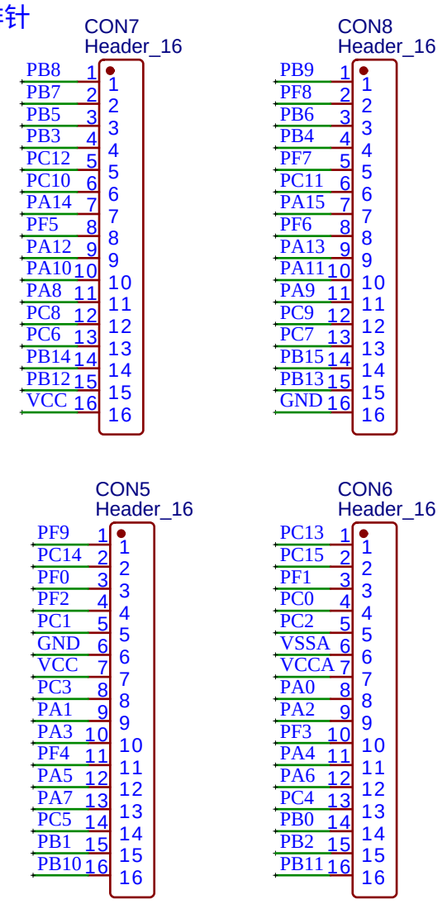

SWD调试接口

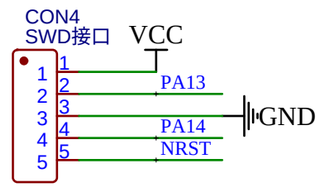

复位按键

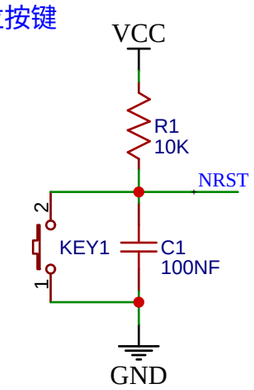

BOOT0

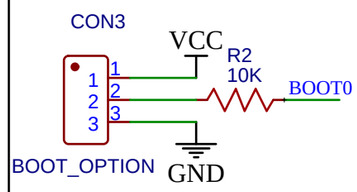

按键/LED

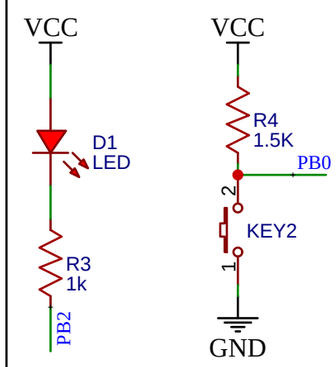

TITLE: PY32F071开发板-2024 兼容官方例程	REV: 1.0
Company: 深圳市芯岭技术有限公司	Sheet: 1/1
Date: 2023-10-19 Drawn By:	